RZUT FUNDAMENTÓW

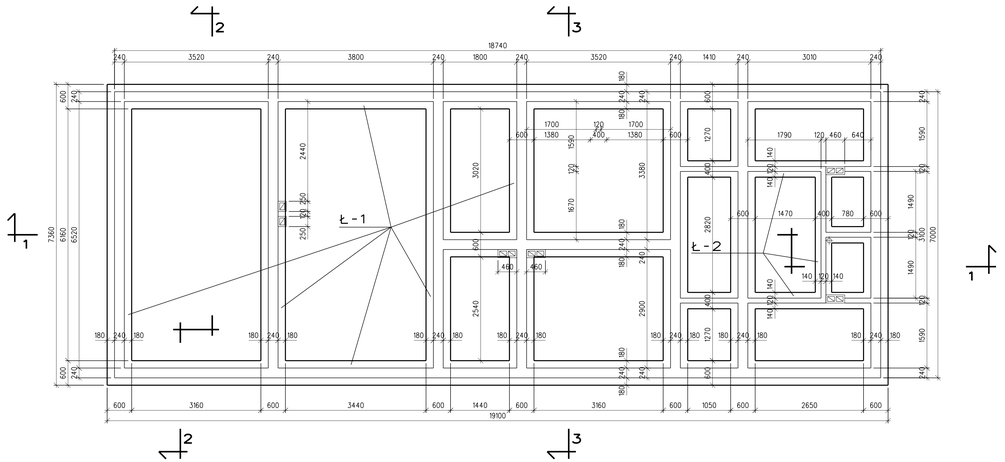

RZUT POZ +0,02

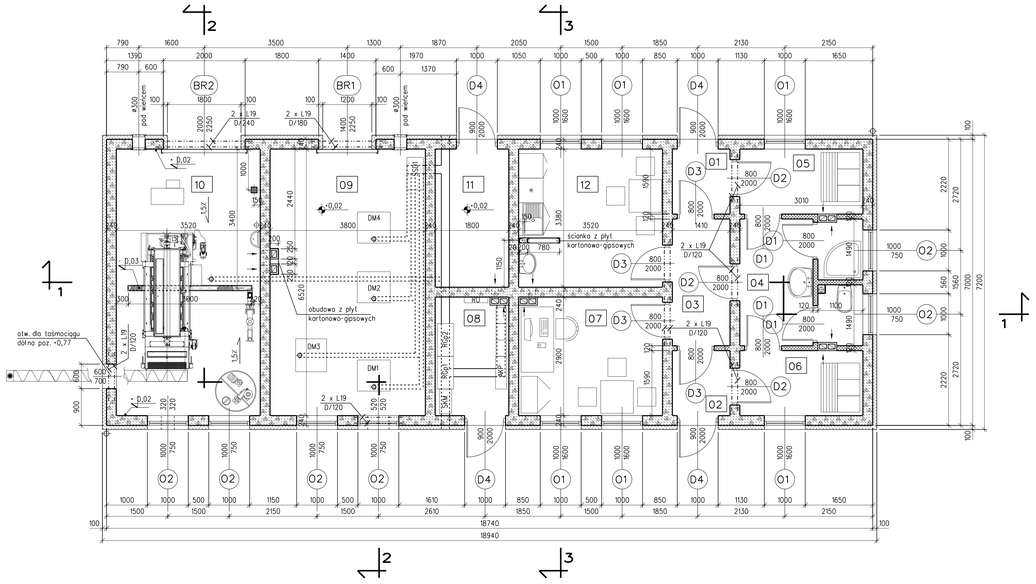

RZUT WIĘŹBY DACHOWEJ

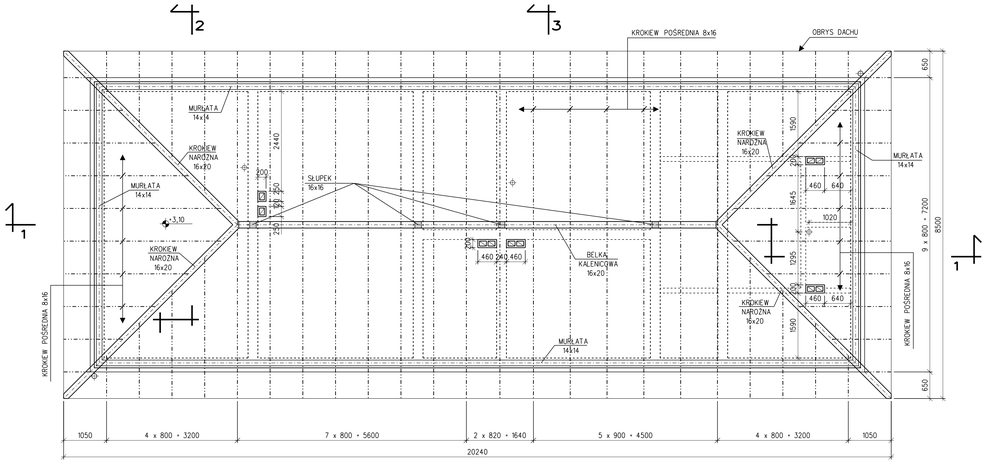

RZUT DACHU

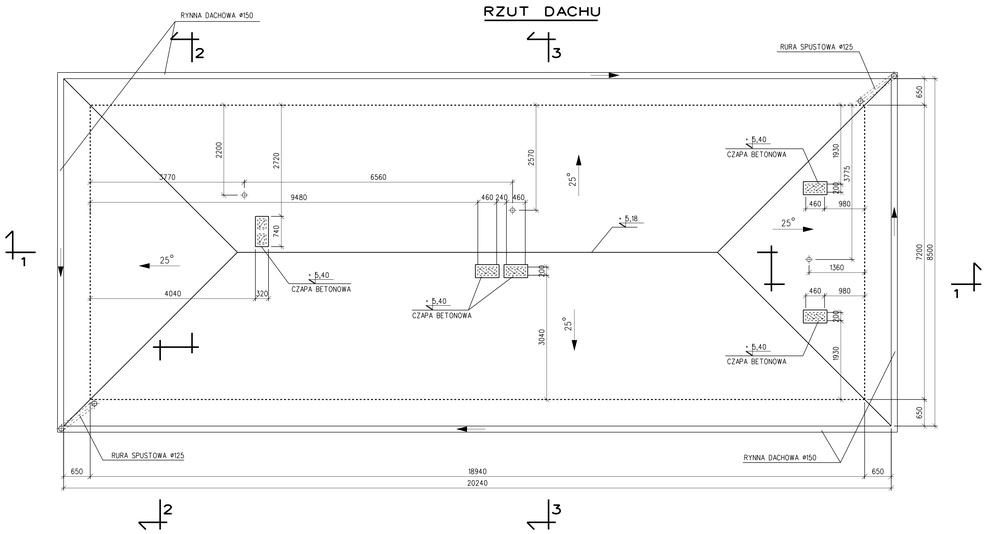

01	PRZEDSIONEK PŁYTKI GRESOWE	2,3 m^2
02	PRZEDSIONEK PŁYTKI GRESOWE	2,3 m^2
03	KORYTARZ PŁYTKI GRESOWE	4,2 m^2
04	UMYWALNIA PŁYTKI GRESOWE	8,5 m^2
05	SZATNIA ODZIEŻY ROBOCZEJ I OCHRONNEJ PŁYTKI GRESOWE	4,9 m^2
06	SZATNIA ODZIEŻY WŁASNEJ PRACOWNIKÓW PŁYTKI GRESOWE	4,9 m^2
07	POMIESZCZENIE BIUROWE PŁYTKI GRESOWE	10,2 m^2
08	ROZDZIELNIA ELEKTRYCZNA BETON + POWŁOKA Z ŻYWICY EPOKSYDOWEJ	5,2 m^2
09	STACJA DMUCHAW BETON + POWŁOKA Z ŻYWICY EPOKSYDOWEJ	24,8 m^2
10	POMIESZCZENIE PRASY PŁYTKI GRESOWE	23,0 m^2
11	MAGAZYN PODRĘCZNY PŁYTKI GRESOWE	6,1 m^2
12	POKÓJ OBSŁUGI PŁYTKI GRESOWE	11,9 m^2

ZESTAWIENIE NADPROŻY
PREFABRYKOWANYCH TYPU "L19"

D/240 - 2 szt.
D/180 - 2 szt.
D/120 - 14 szt.

UWAGI:

1. KOMINY WENTYLACYJNE WYKONAĆ Z KSZTAŁTEK
   - JEDNOKANAŁOWYCH O WYMIARZE ZEWNĘTRZNYM 25 x 20 cm
   - DWUKANAŁOWYCH O WYMIARZE ZEWNĘTRZNYM 46 x 20 cm
   (np. Z SYSTEMU WENTYLACYJNEGO SCHIDEL).

2. W UMYWALNI (POM. 04), W POMIESZCZENIACH SZATNI (POM. 05 i 06) I W POMIESZCZENIU PRASY (POM.10) ORAZ WE WNĘCE KUCHENNEJ I UMYWALKOWEJ W JADALNI (POM. 12) ŚCIANY DO WYSOKOŚCI 2,00m WYŁOŻYĆ PŁYTKAMI ŚCIENNYMI.

± 0,00 = 231,30 m n.p.m.

Inwestycja: ROZBUDOWA OCZYSZCZALNI ŚCIEKÓW BDS-200 W KRUPSKIM MŁYNIE PRZY UL. TARNOGÓRSKIEJ OBRĘB KRUPSKI MŁYN - DZIAŁKI NR: 295/22; 229/22,35		Imię i Nazwisko	Spec. inż. upr.	Data	Podpis
	Projektował	Danuta GUTORSKA	konstr.-bud. 734/87	02.2010	
Tytuł rysunku: BUDYNEK WIELOFUNKCYJNY RZUTY - RYS. ZESTAWCZY	Wykonał	Danuta GUTORSKA	konstr.-bud. 734/87	02.2010	
	Sprawdził	Jacek SAWICKI	konstr.-bud. 223/93	02.2010	
Branża: BUDOWLANA	Kier. oprac.	Ewelina KACZMARCZYK		02.2010	
Projekt nr: 426/09-05	Podziałka 1:50	Wersja rys. 426/09-05-15		Arkusz	Zmiany
Zastępuje rys.					
Stadium: Projekt budowlany					

P.W. "ENEKO" SP. Z O.O. - GLIWICE